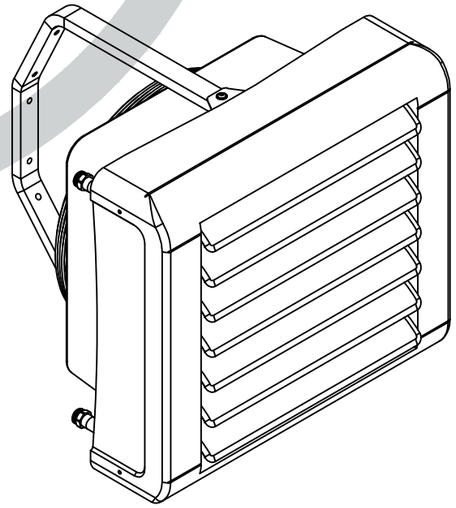

Вид спереди

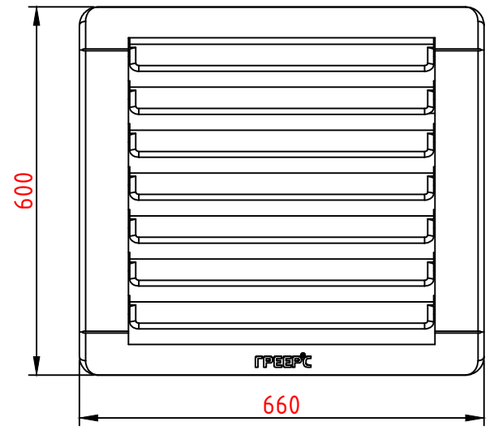


Вид сбоку

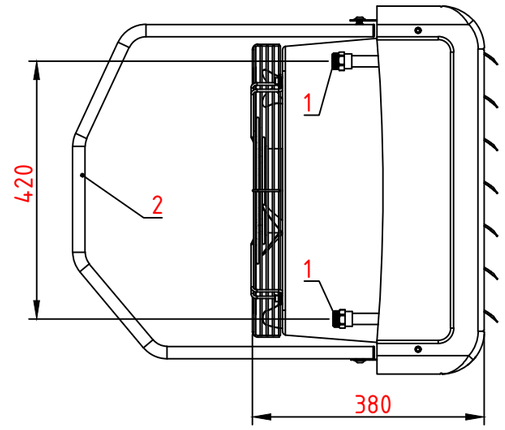


Вид сзади

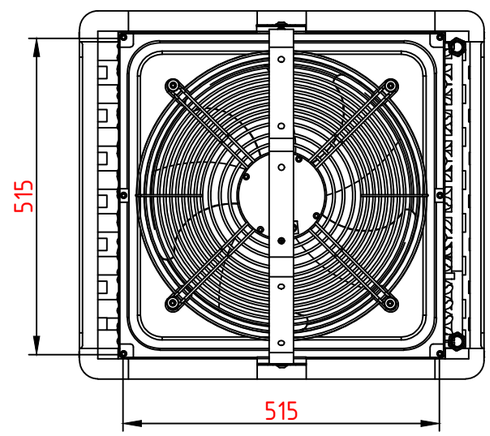


Вид сверху

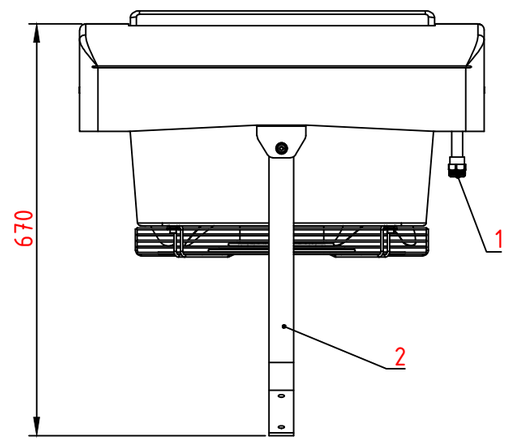


1 – Присоединительные патрубки ϕ 3/4”

2 – Монтажная консоль

| | | | |
|---|---|---|---|
| *Номинальная тепловая мощность кВт | 45,7 | | |
| Скорость (ступень) | 1 | 2 | 3 |
| Производительность $м^3$/ч | 1700 | 2800 | 4100 |
| Питание В/Гц | 230/50 | | |
| Макс. потребление тока А | 0,85 | 0,92 | 1,65 |
| Макс. расход мощности Вт | 170 | 200 | 250 |
| IP/Класс изоляции | 54/F | | |
| **Макс. уровень акустического давления дБ(А) | 44 | 49 | 54 |
| Макс. температура теплоносителя °С | 120 | | |
| Макс. рабочее давление МПа | 1,6 | | |
| Присоединительные патрубки ϕ | 3/4`` | | |
| Макс. рабочая температура °С | 60 | | |
| Вес аппарата кг | 14,4 | | |
| Вес аппарата наполненного водой кг | 15,7 | | |
| ***Макс. длина струи воздуха м | 9,5 | 15,5 | 24,0 |
| Материал и рядность теплообменника | Cu-Al, двухрядный | | |
| Материал корпуса | EPP – вспененный полипропилен | | |

Место для записей

Монтажная консоль входит в стандартную комплектацию аппаратов серии “ВС” и поставляется с элементами необходимыми для ее крепления. Для подключения теплоносителя к теплообменнику настоятельно рекомендуется применять гибкую подводку.

* При максимальном потоке струи воздуха, температуре теплоносителя 90/70 °С и температуре воздуха на входе в аппарат 0 °С

** Уровень звукового давления для помещения со средним коэффициентом звукопоглощения, объемом 1500 $м^3$, на расстоянии 5 м от аппарата

*** Длина струи изотермического воздуха при граничной скорости 0,5 м/с

| | Стадия | Лист | Листов |
|---|---|---|---|
| ГРЕЕРС ВС-2245ЕС | П | 1 | 1 |
| ВОДЯНОЙ ТЕПЛОВЕНТИЛЯТОР С ЕС ДВИГАТЕЛЕМ | ГРЕЕРС | | |

А3