ГРЕЕРС

SW

распределительная коробка

Технические характеристики

Характеристики	SW
Диапазон рабочей температуры (°C)	0...+40
IP	55
Нагрузка на клеммы	16 А
Макс. сечение провода (мм^2)	2,5
Вес (кг)	0,16
Установка	Настенная
Материал корпуса	Пластик
Цвет корпуса	Белый

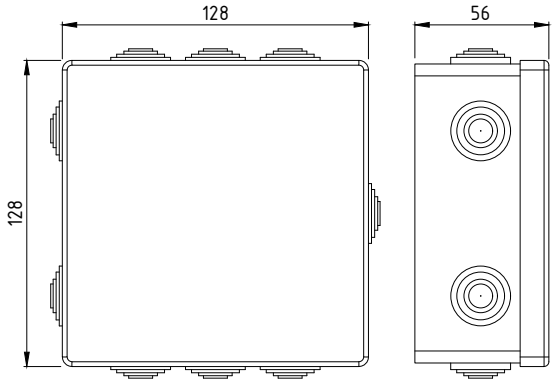

Распределительную коробку можно устанавливать только внутри помещений. Перед началом работ по установке распределительной коробки необходимо отключить электрическое питание.

Все провода следует обжать металлическим наконечником.
Тип провода и его сечение должен подбирать проектировщик.

Распределительная коробка не содержит частей, которые могут быть переустановлены или отремонтированы сервисными или эксплуатационными службами и подлежит замене.

Основная информация

Распределительная коробка для подключения аппаратов с 3-скоростными вентиляторами. Соединение вместе нескольких распределителей SW позволит управлять большим количеством аппаратов одновременно.

Для удобства эксплуатации максимальное рекомендуемое количество распределителей SW, подключенных вместе — 4 шт.

Комплект поставки:

- Распределительная коробка SW
- Техническая документация

Срок службы изделия – 5 лет.
Гарантийный срок составляет 24 месяца.

Техническое обслуживание

Техническое обслуживание изделия должно выполняться квалифицированными специалистами.
Рекомендуемая периодичность технического обслуживания – каждые шесть месяцев.

Порядок технического обслуживания:

- проверить надежность подсоединения проводов, при необходимости протянуть;
- визуально проверить целостность корпуса;
- при необходимости протереть ветошью.

Схема подключения

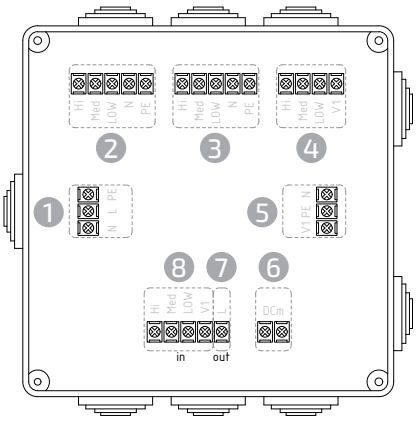

1 Подключение питания

2-3 Подключение трехскоростного вентилятора аппарата

4 Подключение последующей распределительной коробки SW

5 Подключение клапана (для тепловентиляторов, воздушных завес)

6 Подключение концевого выключателя (для воздушных завес). При отсутствии концевого выключателя клеммы постоянно замкнуты, необходимо установить перемычку

7-8 Подключение трехскоростного термостата TDS, командоконтроллера AMT

Сведения об обязательной сертификации

Товар сертифицирован на территории Евразийского экономического союза и соответствует всем национальным и международным стандартам, а также Техническими регламентам Таможенного союза, требования которых признаны обязательными для данной продукции.

Регистрационный номер декларации о соответствии действующим регламентам:
ЕАЭС N RU Д-RU.HB54.B.01356/20 от 20.10.2020.