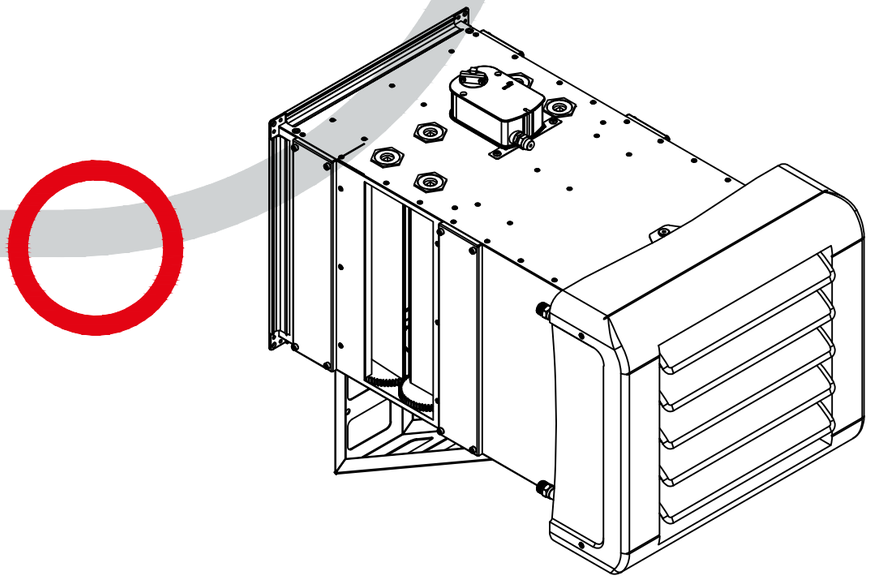

Вид спереди

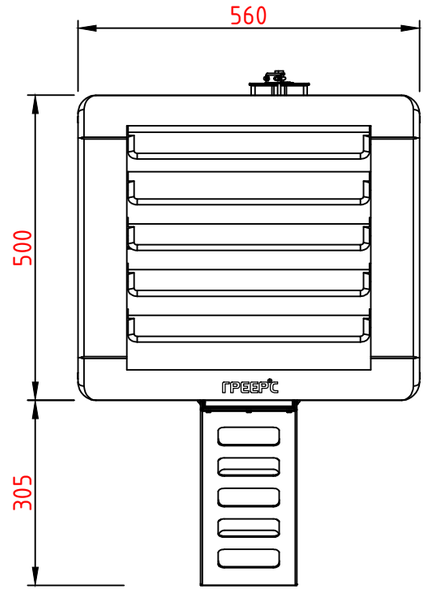

Вид сбоку

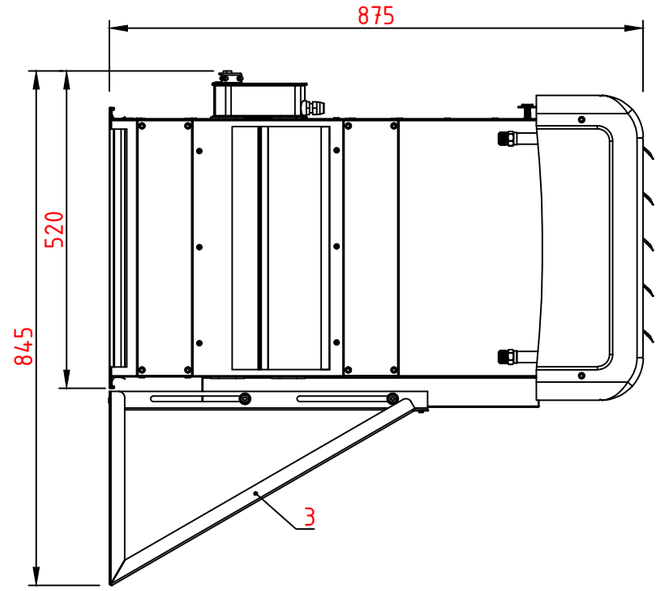

Вид сзади

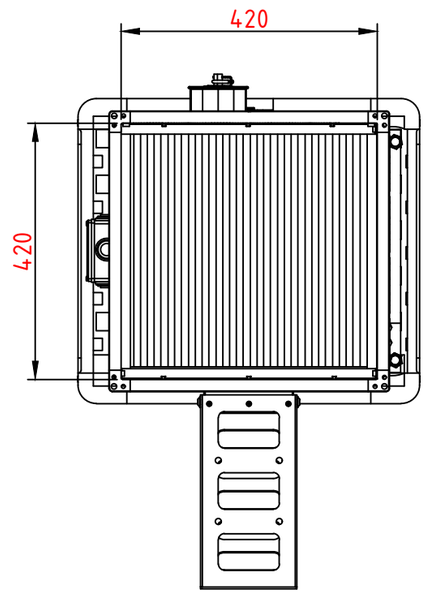

Вид сверху

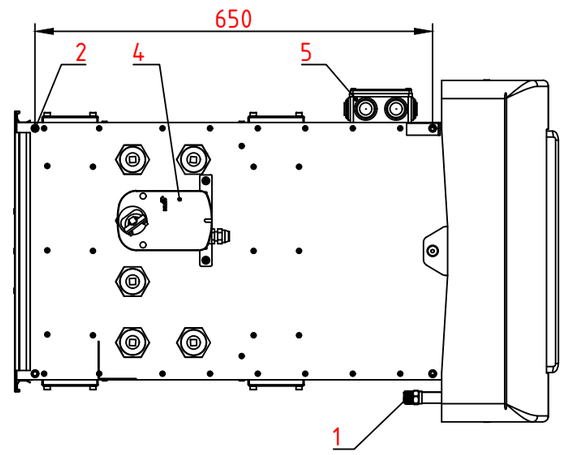

*Номинальная тепловая мощность кВт	23,3		
Скорость (ступень)	1	2	3
Производительность $м^3$/ч	300	800	1500
Питание В/Гц	230/50		
Макс. потребление тока А	0,25	0,30	0,53
Макс. расход мощности Вт	50	70	115
IP/Класс изоляции	54/F		
**Макс. уровень акустического давления дБ(А)	36	42	47
Макс. температура теплоносителя °С	120		
Макс. рабочее давление МПа	1,6		
Присоединительные патрубки ϕ	1/2		
Макс. рабочая температура °С	60		
Вес аппарата кг	25		
Вес аппарата наполненного водой кг	26		
***Макс. длина струи воздуха м	2,1	5,6	10,4
Материал и рядность теплообменника	Cu-Al, двухрядный		
Материал корпуса	Сталь, вспененный полипропилен		

Место для записей

1 - Присоединительные патрубки ϕ 1/2”
2 - Крепежные держатели
3 - Монтажная консоль
4 - Сервопривод дроссельных заслонок
5 - Соединительная коробка

Камера смещения КС1 используется совместно с тепловентиляторами ГРЕЕРС ВС-1230. Камера смещения комплектуется дроссельной заслонкой и фильтрами класса EU3. Для подключения теплоносителя к теплообменнику настоятельно рекомендуется применять гибкую подводку.

* При максимальном потоке струи воздуха, температуре теплоносителя 90/70 °С и температуре воздуха на входе в аппарат 0 °С
** Уровень звукового давления для помещения со средним коэффициентом звукопоглощения, объемом 1500 $м^3$, на расстоянии 5 м от аппарата
*** Длина струи изотермического воздуха при граничной скорости 0,5 м/с

ГРЕЕРС КС1 + ВС-1230

КАМЕРА СМЕШЕНИЯ С ВОДЯНЫМ ТЕПЛОВЕНТИЛЯТОРОМ

Стадия	Лист	Листов
П	1	1

ГРЕЕРС

А3