ГРЕЕРС

Вид спереди

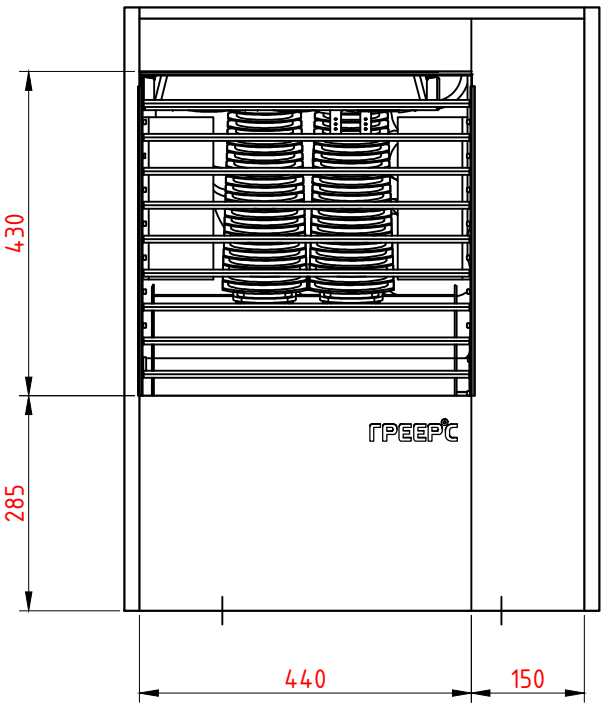

Вид сбоку

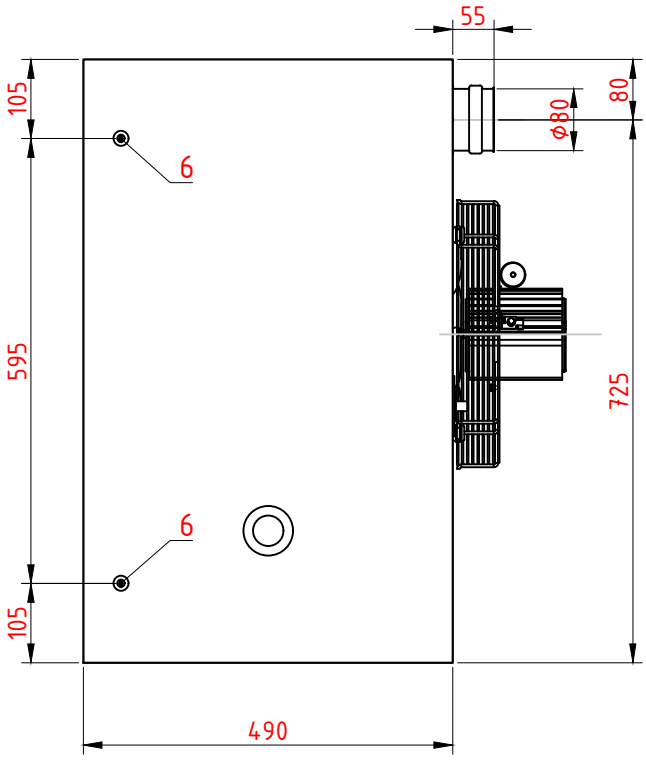

Вид сзади

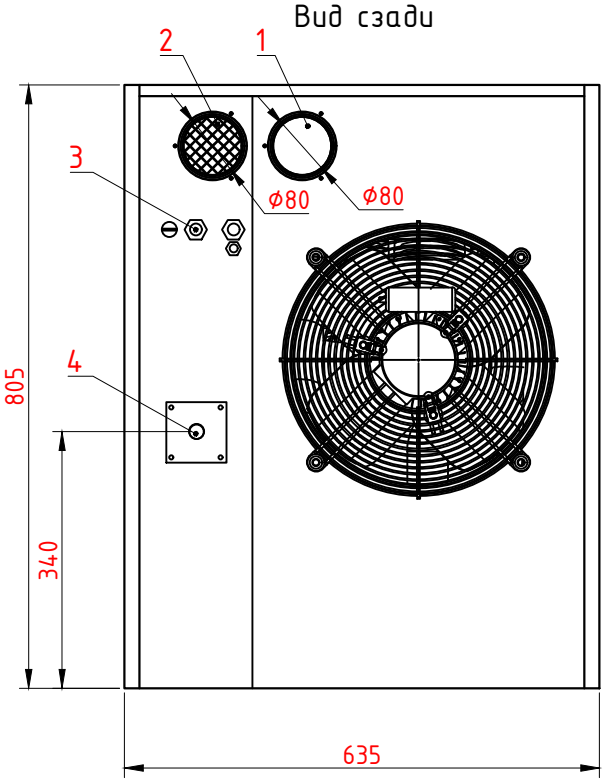

Вид сверху

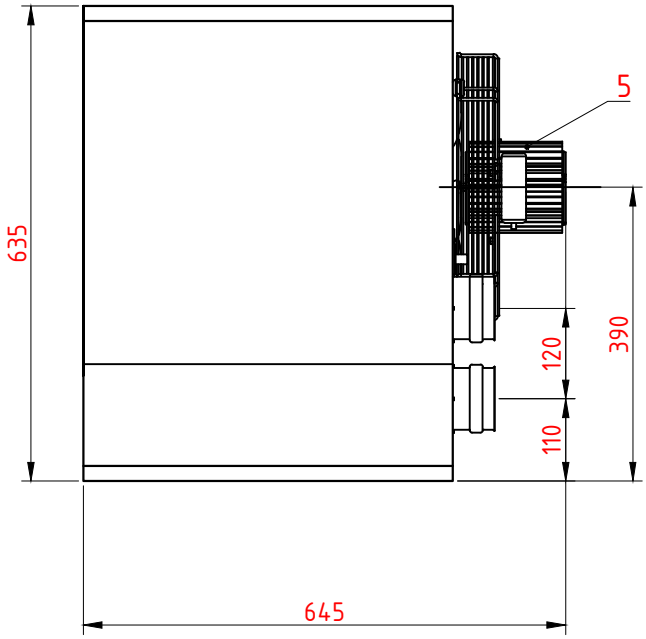

1 – Дымоход
2 – Подача воздуха
3 – Питание

4 – Подача газа 3/4´´
5 – Вентилятор
6 – Крепежные держатели

Примечание:
Аппарат оснащен горелкой с предварительным смешиванием, что позволяет достичь высокого КПД. Благодаря трехступенчатой защите гарантированна безопасная работа аппарата.

					Тепловентилятор ГРЕЕРС ГП1-31В
Изм.	Лист	№Докум.	Подпись	Дата	

ЮНИО-ВЕНТ
ИННОВАЦИОННЫЕ РЕШЕНИЯ В ОТОПЛЕНИИ